CÔNG TY TNHH SX-TM-DV CÂN ĐIỆN TỬ - TỰ ĐỘNG HÓA VIỆT MỸ
Địa chỉ: 151 Đường D1 - Phường 25 - Quận Bình Thạnh - TP.HCM
Điện thoại: (0283) 54.297.297 Di động: 0906.49.49.67 Fax: (028) 6258.5003
Web: www.canvietmy.com Email: dinhbinh@canvietmy.com

BẢN VẼ CHI TIẾT
MÓNG TRẠM CÂN 3x18m THIẾT KẾ CHÌM

Viet My Scale Co. Ltd
Công ty TNHH SX-TM-DV Cân Điện Tử - Tự Động Hóa Việt Mỹ

Viet My Scale Co. Ltd

MẶT BẰNG PHÒNG ĐIỀU HÀNH

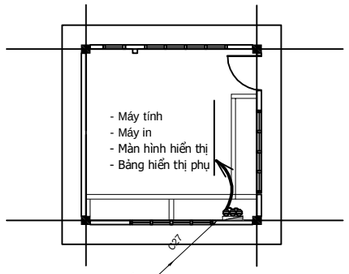

GHI CHÚ

1. C27 ống nhựa PVC ϕ27 đặt từ trạm cân về màn hình hiển thị (phòng điều hành).
2. Đơn vị thi công móng tiến hành lắp đặt ống dẫn tín hiệu từ trạm cân về phòng điều hành.
3. Vị trí đặt ống tín hiệu ở đầu hoặc cuối bàn cân.

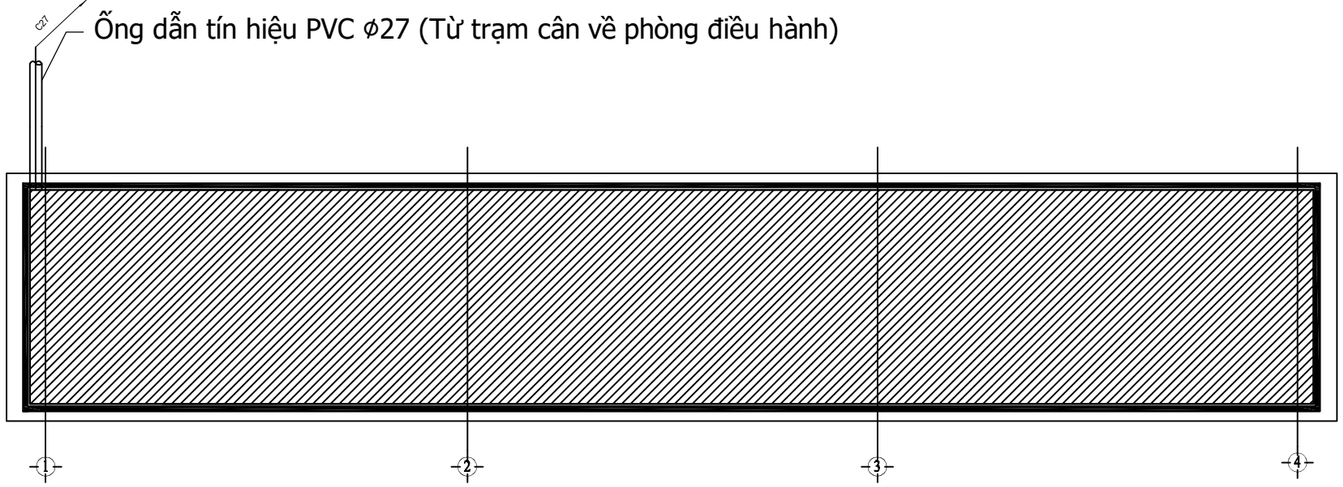

MẶT BẰNG TRẠM CÂN

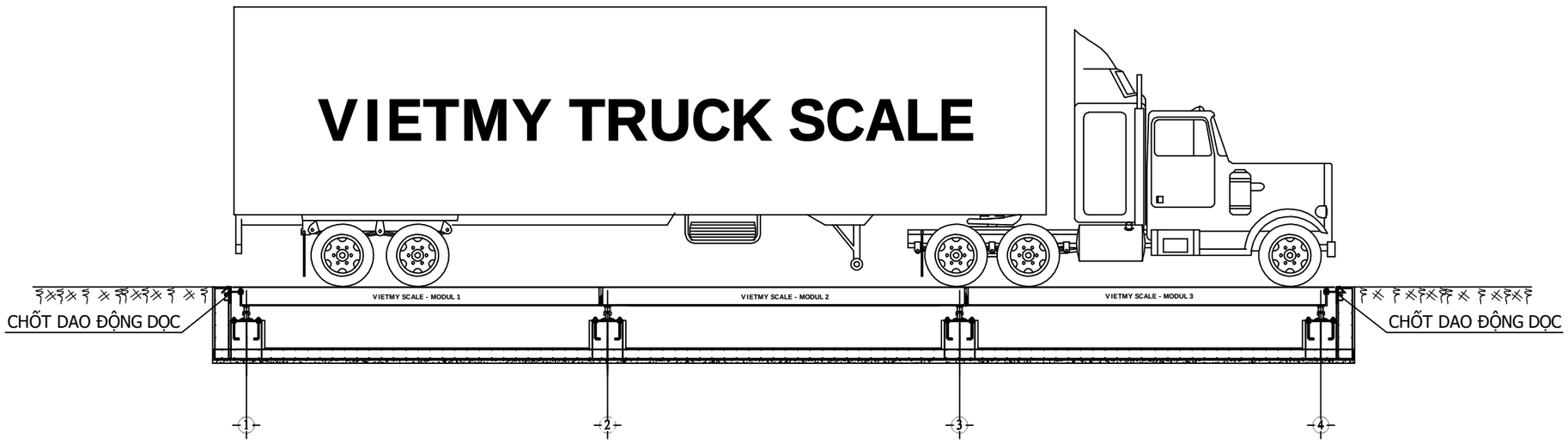

MẶT ĐỨNG TRẠM CÂN

HANG MUC

TRAM CAN 3x18m

CÔNG TY TNHH SX-TM-DV CÂN ĐIỆN TỬ - TỰ ĐỘNG HÓA VIỆT MỸ

Địa chỉ: 151 Đường D1, Phường 25, Quận Bình Thạnh, TP.HCM

Tel:(028)54.297.297 Fax: (028)6258.5003

Email: dinhbinh@canvietmy.com Web: www.canvietmy.com www.canxetaivietmy.com.vn

CHU ÑAU TÖ

NHA THAU

NGUYEN ÑÌNH NGUYEN

KSHT	BAN VE	01
	TONG SO	06

Công ty TNHH SX-TM-DV Cân Điện Tử - Tự Động Hóa Việt Mỹ

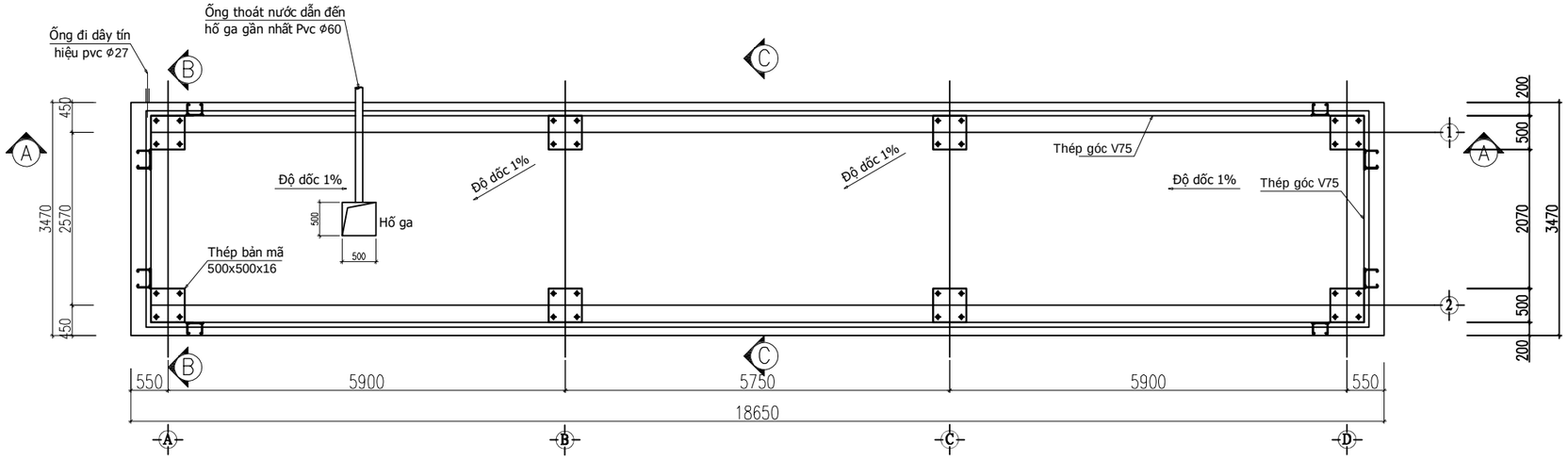

MẶT BẰNG MÓNG CÂN

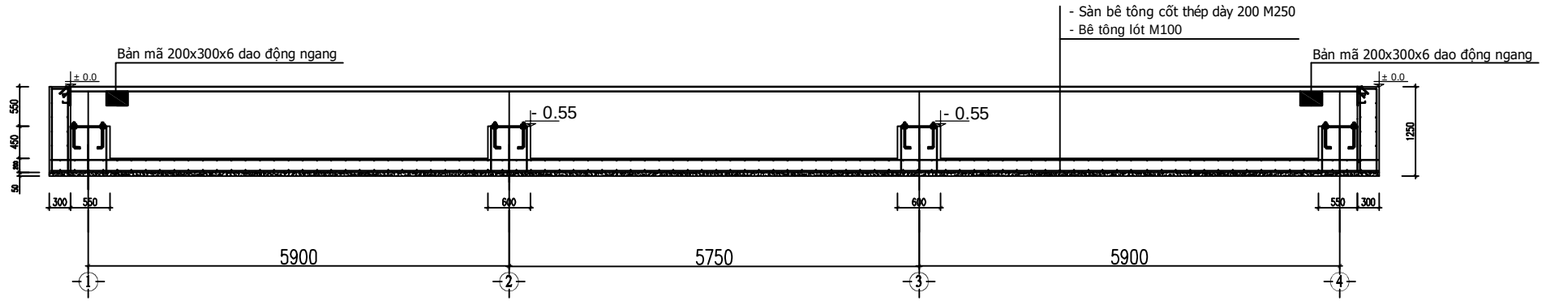

MẶT CẮT A-A

GHI CHÚ :

1. Kích thước trên bản vẽ tính bằng mm.
2. Mỗi trụ chịu lực chính phải chịu được 30 tấn, không lún, không nứt, không biến dạng
3. Các trụ phải nằm thẳng theo mặt trước, độ nghiêng không quá 1/250.
4. 8 tấm bản mã 500x500x16 phải đặt đúng vị trí, không bị bị bộp phía dưới.
5. Hệ số đầm chặt đất nền K=0.95
6. Bê tông M250.
7. Đơn vị thi công phải : + Tự lắp đặt bản mã, thép góc V63, đường ống dẫn theo bản vẽ.
   + Chuẩn bị tất cả vật liệu trong bản vẽ (bản mã, thép V63)
   + Đặt ống PVC Ø27 dẫn cáp điện từ giữa cân đến nhà cân, có luồn dây chờ bên trong ống
   + Đơn vị thi công móng phải lắp đặt máy bơm bơm tự động.

HANG MUC

TRAM CAN 3x18m

CÔNG TY TNHH SX-TM-DV CÂN ĐIỆN TỬ - TỰ ĐỘNG HÓA VIỆT MỸ
Địa chỉ: 151 Đường D1, Phường 25, Quận Bình Thạnh, TP.HCM
Tel:(028)54.297.297 Fax: (028)6258.5003
Email: dinhbinh@canvietmy.com Web: www.canvietmy.com www.canxetaivietmy.com.vn

CHU ÑAU TÖ

NHA THAU

NGUYEN ÑÌNH NGUYEN

KSHT	BAN VE	02
	TONG SO	07

Viet My Scale Co. Ltd
Công ty TNHH SX-TM-DV Cân Điện Tử - Tự Động Hóa Việt Mỹ

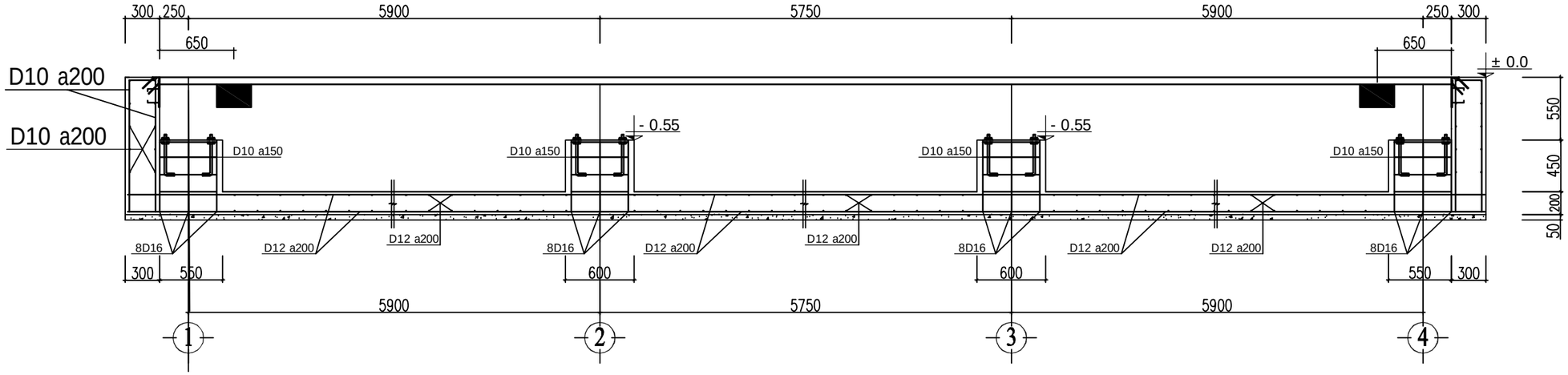

MẶT CẮT A-A MẶT ĐỨNG TRẠM CÂN TRỤC 1-4

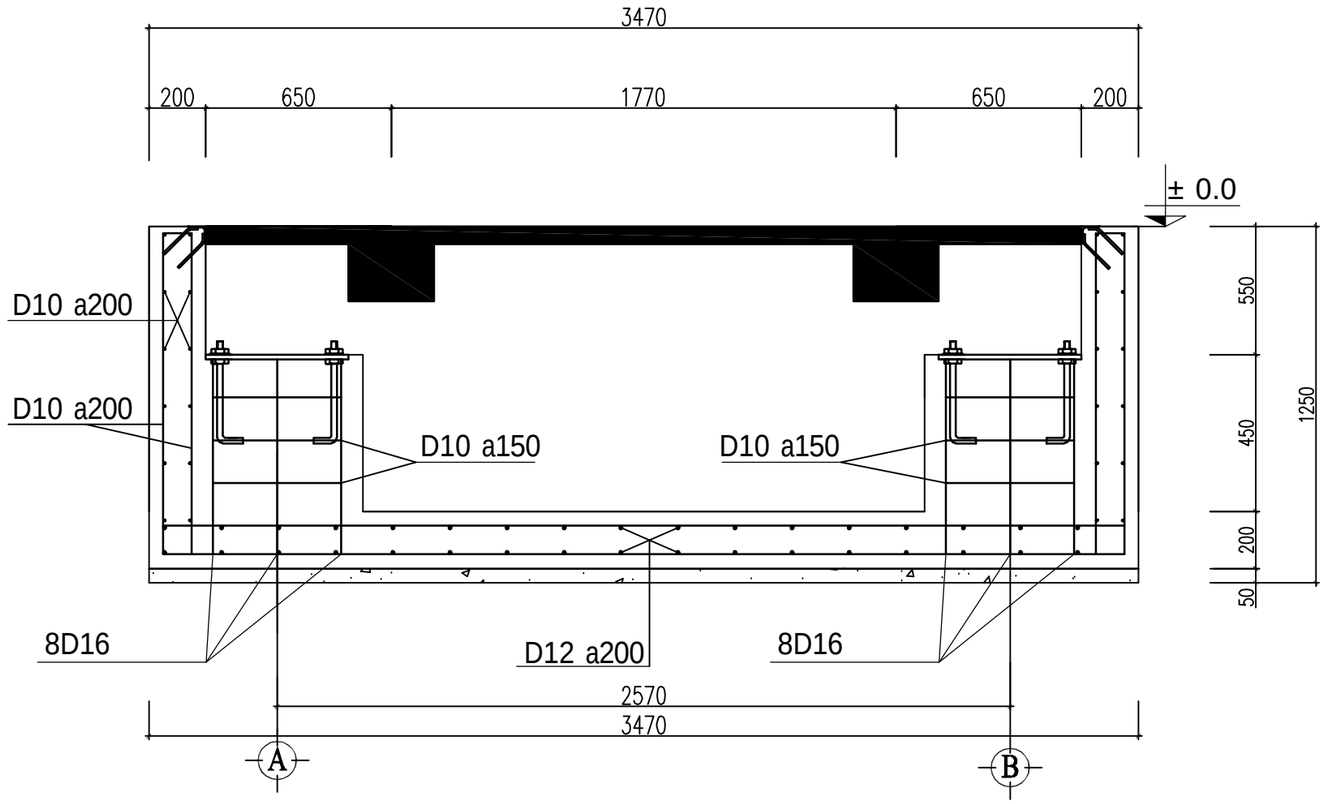

MẶT CẮT B-B MẶT ĐỨNG TRẠM CÂN TRỤC A-B

HANG MUC

TRAM CAN 3x18m

CÔNG TY TNHH SX-TM-DV CÂN ĐIỆN TỬ - TỰ ĐỘNG HÓA VIỆT MỸ

Địa chỉ: 151 Đường D1, Phường 25, Quận Bình Thạnh, TP.HCM

Tel:(028)54.297.297 Fax: (028)6258.5003

Email: dinhbinh@canvietmy.com Web: www.canvietmy.com www.canxetaivietmy.com.vn

CHU ÑAU TÖ

NHA THAU

NGUYEN ÑÌNH NGUYEN

KSHT	BAN VE	03
	TONG SO	07

Viet My Scale Co. Ltd

Công ty TNHH SX-TM-DV Cân Điện Tử - Tự Động Hóa Việt Mỹ

Viet My Scale Co. Ltd

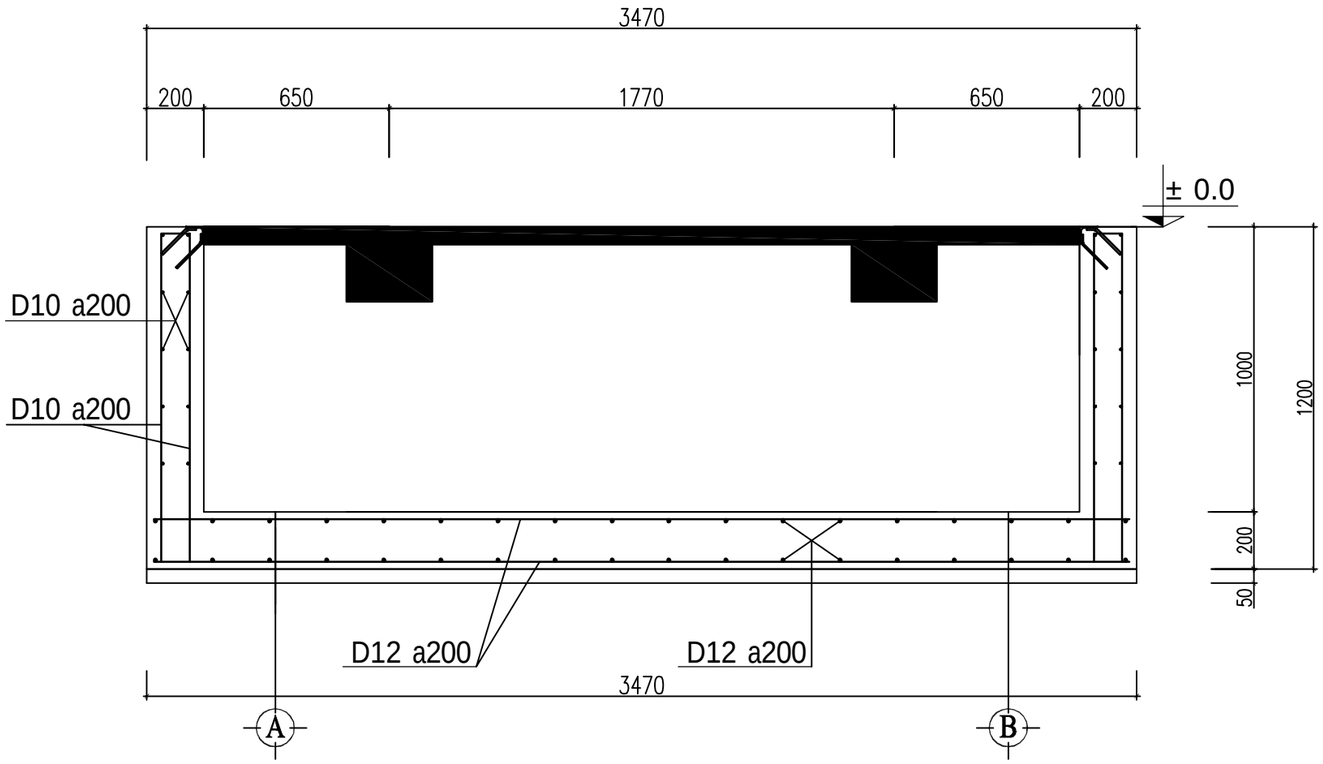

MẶT CẮT C-C TRONG LÒNG MÓNG CÂN

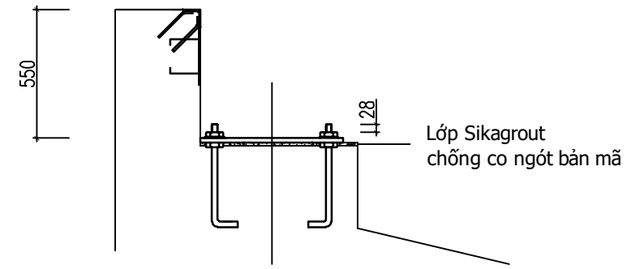

CHI TIẾT ĐẶT BULONG NEO 4 TRỤ ĐẦU

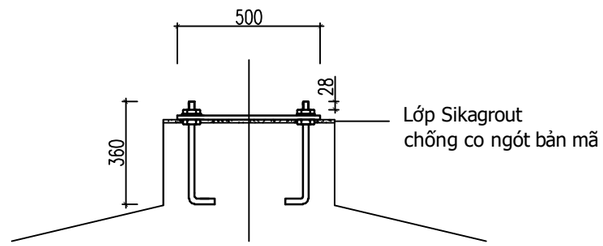

CHI TIẾT ĐẶT BULONG NEO 4 TRỤ GIỮA

GHI CHÚ :

1. Khoảng cách từ bản mã 500x500x16 lên thanh V63 là 550.
2. Bản mã 500x500x16 cần xử lý sikagrout chống bộp trước khi lắp cân.
3. Chiều cao ren bulong hoàn thiện không cao quá 3cm so với con tán nằm trên bản mã. Tránh trường hợp cấn vào khung bàn cân trong khi lắp đặt.

HANG MUC

TRAM CAN 3x18m

CÔNG TY TNHH SX-TM-DV CÂN ĐIỆN TỬ - TỰ ĐỘNG HÓA VIỆT MỸ

Địa chỉ: 151 Đường D1, Phường 25, Quận Bình Thạnh, TP.HCM

Tel:(028)54.297.297 Fax: (028)6258.5003

Email: dinhbinh@canvietmy.com Web: www.canvietmy.com www.canxetaivietmy.com.vn

www.canvietmy.com

CHU ÑAU TÖ

NHA THAU

NGUYEN ÑÌNH NGUYEN

KSHT	BAN VE	04
	TONG SO	07

Viet My Scale Co. Ltd

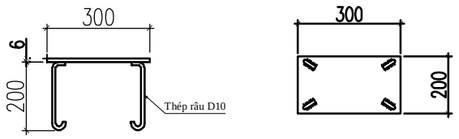

THÉP DAO ĐỘNG
8 TẤM 200x300x6

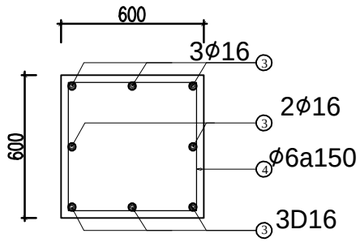

CHI TIẾT CỘT
600x600x450

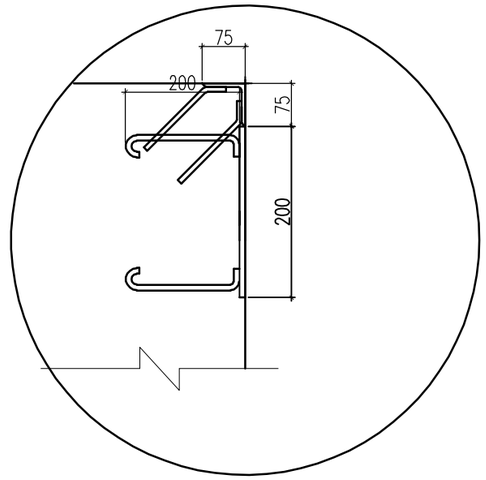

CHI TIẾT A

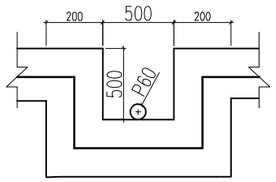

HỐ GA THOÁT NƯỚC

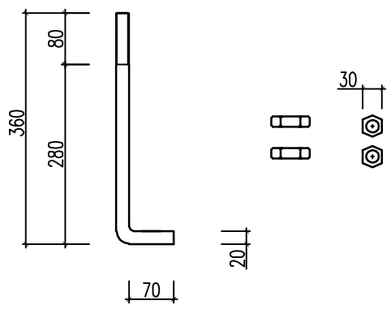

CHI TIẾT BULONG NEO DÀI L360 NGANG L70 VÀ Φ20
(2 CON TÁN Φ30 VÀ 2 LONG ĐỀN)

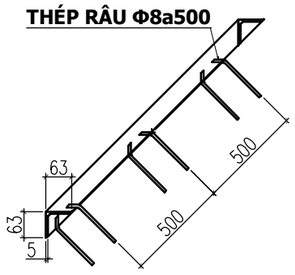

CHI TIẾT THÉP GÓC V63

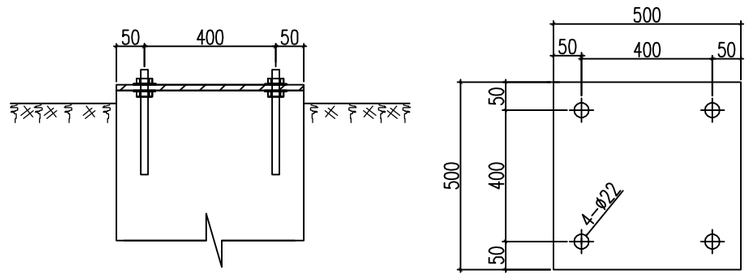

CHI TIẾT BẢN MÃ TL:2:1

HANG MUC

TRAM CAN 3x18m

CÔNG TY TNHH SX-TM-DV CÂN ĐIỆN TỬ - TỰ ĐỘNG HÓA VIỆT MỸ
Địa chỉ: 151 Đường D1, Phường 25, Quận Bình Thạnh, TP.HCM
Tel:(028)54.297.297 Fax: (028)6258.5003
Email: dinhbinh@canvietmy.com Web: www.canvietmy.com www.canxetaivietmy.com.vn

CHU ÑAU TÖ

NHA THAU

NGUYEN ÑÌNH NGUYEN

KSHT	BAN VE	05
	TONG SO	07

Công ty TNHH SX-TM-DV Cân Điện Tử - Tự Động Hóa Việt Mỹ

Viet My Scale Co. Ltd

BẢNG THỐNG KÊ CỐT THÉP

TÊN C.KIỆN		SỐ HIỆU	HÌNH DẠNG - KÍCH THƯỚC	ĐƯỜNG KÍNH (mm)	CHIỀU DÀI 1 THANH (mm)	SỐ LƯỢNG 1 C.KIỆN	SỐ LƯỢNG T.BỘ	TỔNG CHIỀU DÀI (m)	TỔNG T.LƯỢNG (Kg)
Thép đáy	Số lượng: 2	1	18500	12	18920	22	44	832.48	739.09
		2	3300	12	3300	92	184	607.2	539.08
Thép thành ngắn	Số lượng: 2	3	1100 200 1100	10	2400	24	48	115.2	102.28
		4	3300	10	3300	12	24	79.2	48.83
Thép thành dài	Số lượng: 2	5	1100 150 1100	10	2350	92	184	432.4	266.59
		6	18000	10	18350	12	24	440.4	271.52
Thép cột	Số lượng: 8	7	200 400	16	600	8	64	38.4	60.61
Thép hàn rầu	Số lượng: 1	8	11700	10	11700	3	3	35.1	21.64

- Trọng lượng thép có đường kính Φ10 = 608.58 kg; Chiều dài = 987.1 mét
- Trọng lượng thép có đường kính Φ12 = 1380.45 kg; Chiều dài = 1554.88 mét
- Trọng lượng thép có đường kính Φ16 = 60.61 kg; Chiều dài = 38.4 mét

BẢNG THỐNG KÊ THÉP HÌNH

TÊN C.KIỆN	SỐ HIỆU	HÌNH DẠNG - KÍCH THƯỚC	ĐƯỜNG KÍNH (mm)	CHIỀU DÀI 1 THANH (mm)	SỐ LƯỢNG 1 C.KIỆN	SỐ LƯỢNG T.BỘ	TỔNG CHIỀU DÀI (m)	TỔNG T.LƯỢNG (Kg)
Thép hình	1	LDC 63x5 Thép góc		6	1	8	48	
	2	Thép bản 300x200x6			8	8	0.48 m2	60.29
	3	Thép bản 500x500x16			8		2.0 m2	251.20
	4	Bulong neo	20	0.36	4	32	11.52 m	

HANG MUC

TRAM CAN 3x18m

CÔNG TY TNHH SX-TM-DV CÂN ĐIỆN TỬ - TỰ ĐỘNG HÓA VIỆT MỸ

Địa chỉ: 151 Đường D1, Phường 25, Quận Bình Thạnh, TP.HCM

Tel:(028)54.297.297 Fax: (028)6258.5003

Email: dinhbinh@canvietmy.com Web: www.canvietmy.com www.canxetaivietmy.com.vn

www.canvietmy.com

CHU ÑAU TÖ

NHA THAU

NGUYEN ÑÌNH NGUYEN

KSHT	BAN VE	06
	TONG SO	07